CONFIGURAÇÃO DE PENAS P/ PLOTAGEM

PEN	COR	ESP
1	7	0,1
2	7	0,2
3	7	0,3
4	7	0,4
5	7	0,5
6	7	0,6
7	7	0,25
8	7	0,09
9	7	0,15
154	7	0,25
252	252	0,1

AS DEMAIS PENA – COR. OBJ. E ESP. 0.15

CIRCUITO	DESIGNAÇÃO DA CARGA	TENSÃO [V]	QTD	MOTOR						Total [W]	TOTAL [Var]	TOTAL [VA]	CORRENTE [A]	R [W]	S[W]	T[W]	Bitola [mm²]	Disjuntor [A]
				POTÊNCIA UNITÁRIA [W]	POTÊNCIA UNITÁRIA [HP]	PARTIDA	Ip/In	Rendimento	Fp									
Circuito 1	MOTOBOMBA MB1 – ELEVATÓRIA LODO	220	1	–	5	INVERSOR	7,1	0,900	0,85	4.088,89	2.534,07	4.810,46	12,62	1.362,96	1.362,96	1.362,96	10	CHAVE FUSÍVEL 100A FUSÍVEL aR 63A
Circuito 2	MOTOBOMBA MB2 (RESERVA) – ELEVATÓRIA LODO (RESERVA)	220	1	–	5	INVERSOR	7,1	0,900	0,85	–	–	–	–	–	–	–	10	CHAVE FUSÍVEL 100A FUSÍVEL aR 63A
Circuito 3	MOTOBOMBA MB3 – ELEV. CLARIFICADO	220	1	–	3	INVERSOR	7,1	0,900	0,85	2.453,33	1.520,44	2.886,27	9,09	817,78	817,78	817,78	4	CHAVE FUSÍVEL 100A FUSÍVEL aR 32A
Circuito 4	MOTOBOMBA MB4– ELEV. CLARIFICADO (RESERVA)	220	1	–	3	INVERSOR	7,1	0,900	0,85	–	–	–	–	–	–	–	4	CHAVE FUSÍVEL 100A FUSÍVEL aR 32A
Circuito 5	ALIMENTAÇÃO MOTOREDUTOR ADENSADOR	220	1	–	0,25	DIRETA	7,1	0,900	0,85	204,44	126,70	240,52	0,76	68,15	68,15	68,15	2,5	DISJUNTOR MOTOR 0,63 – 1A
Circuito 6	ALIMENTAÇÃO TERMOSTATO DO PAINEL CCM	220	1	100				1,000	0,92	100,00	42,60	108,70	0,49	50,00	50,00	–	2,5	10A
Circuito 7	ILUMINAÇÃO E VENTILAÇÃO CUBÍCULO 1	220	1	300				1,000	0,92	300,00	127,80	326,09	1,48	150,00	–	150,00	2,5	10A
Circuito 8	ILUMINAÇÃO E VENTILAÇÃO CUBÍCULO 2	220	1	300				1,000	0,92	300,00	127,80	326,09	1,48	–	150,00	150,00	2,5	10A
Circuito 9	ILUMINAÇÃO E VENTILAÇÃO CUBÍCULO 3	220	1	300				1,000	0,92	300,00	127,80	326,09	1,48	150,00	150,00	–	2,5	10A
Circuito 10	ILUMINAÇÃO E VENTILAÇÃO CUBÍCULO 4	220	1	300				1,000	0,92	300,00	127,80	326,09	1,48	–	150,00	150,00	2,5	10A
Circuito 11	CIRCUITO DE COMANDO MOTOREDUTOR ADENSADOR	220	1	200				1,000	0,92	200,00	85,20	217,39	0,99	100,00	–	100,00	2,5	10A
Circuito 12	CIRCUITO DE COMANDO (ELEV. LODO)	220	1	200				1,000	0,92	200,00	85,20	217,39	0,99	100,00	100,00	–	2,5	10A
Circuito 13	CIRCUITO DE COMANDO (ELEV. CLARIFICADO)	220	1	200				1,000	0,92	200,00	85,20	217,39	0,99	100,00	–	100,00	2,5	10A
Circuito 14	VOLTÍMETRO	220	1	100				1,000	0,92	100,00	42,60	108,70	0,49	–	50,00	50,00	2,5	10A
Circuito 15	ALIMENTAÇÃO QA	220	1	1.050,00				1,000	0,90	1.050,00	508,54	1.166,67	5,30	600,00	450,00	–	2,5	10A
Circuito 16	TOMADA 127V PAINEL CCM	127	1	300				1,000	0,92	300,00	127,80	326,09	2,57	–	–	300,00	2,5	10A
	TOTAL	220	–	–	–	–	–	–	0,95	10.096,67	3.318,61	10.628,07	27,89	3.498,89	3.348,89	3.248,89	16	40A

* FATOR DE POTÊNCIA REFLETIDO PARA O QGBT (SALA ELÉTRICA – SUBESTAÇÃO), CONSIDERANDO CORREÇÕES POSSIBILITADAS PELOS INVERSORES.

CIRCUITO	DESIGNAÇÃO DA CARGA	TENSÃO [V]	QTD	POTÊNCIA UNITÁRIA [W]	Fp	Total [W]	TOTAL [Var]	TOTAL [VA]	CORRENTE [A]	R [W]	S[W]	Bitola [mm²]	Disjuntor [A]
Circuito 1	ILUMINAÇÃO ELEVATÓRIAS	127	3	25	0,92	75,00	31,95	81,52	0,64	–	75,00	2,5	10
Circuito 2	ILUMINAÇÃO ABRIGO PAINÉIS	127	2	25	0,92	50,00	21,30	54,35	0,43	–	50,00	2,5	10
Circuito 3	TOMADA 127V ELEVATÓRIAS	127	2	300	0,92	600,00	255,60	652,17	5,14	600,00	–	2,5	10
Circuito 4	TOMADA 127V ABRIGO DE PAINÉIS	127	1	300	0,92	300,00	127,80	326,09	2,57	–	300,00	2,5	10
Circuito 5	TOMADA 220V (1) ELEVATÓRIAS	220	1	1200	0,92	1.200,00	511,20	1.304,35	5,93	600,00	600,00	2,5	10
Circuito 6	TOMADA 220V (2) ELEVATÓRIAS	220	1	1200	0,92	1.200,00	511,20	1.304,35	5,93	600,00	600,00	2,5	10
Circuito 7	TOMADA 220V (3) ABRIGO DE PAINÉIS	220	1	1200	0,92	1.200,00	511,20	1.304,35	5,93	600,00	600,00	2,5	10
Circuito 8	ILUMINAÇÃO DE EMERGÊNCIA ELEVATÓRIAS	127	1	100,00	0,92	100,00	42,60	108,70	0,86	–	100,00	2,5	10
	TOTAL	220	–	4.350,00	0,92	4.725,00	2.012,84	5.135,87	23,34	2.400,00	2.325,00	10	32

CIRCUITO	DESIGNAÇÃO DA CARGA	TENSÃO [V]	QTD	POTÊNCIA UNITÁRIA [W]	Fp	Total [W]	TOTAL [Var]	TOTAL [VA]	CORRENTE [A]	R [W]	S[W]	Bitola [mm²]	Disjuntor [A]
Circuito 1	ILUM/VENT PAINEL QA	220	1	300,0000	0,90	300,00	145,30	333,33	1,52	150,00	150,00	2,5	10
Circuito 2	TOMADA 127V PAINEL QA	127	1	300,00	0,90	300,00	145,30	333,33	2,62	300,00		2,5	10
Circuito 3	ALIMENTAÇÃO INDICADORES DIGITAIS	220	1	300,00	0,90	300,00	145,30	333,33	1,52	150,00	150,00	2,5	10
Circuito 4	FONTE 24Vcc	127	1	150,0000	0,90	150,00	72,65	166,67	1,31	–	150,00	2,5	10
	TOTAL	220	–	1.050,0000	0,90	1.050,00	508,54	1.166,67	5,30	600,00	450,00	2,5	16

QUADROS DE CARGAS – CCM 01, QDLF 01 E QA 01 RESPECTIVAMENTE

SEM ESCALA

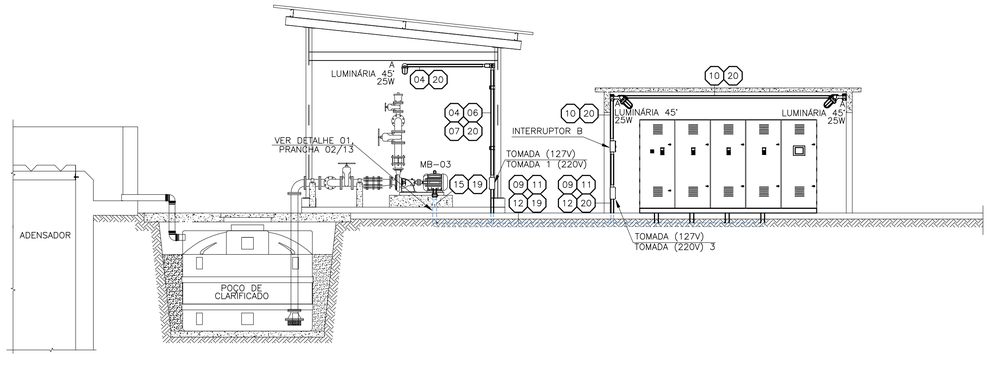

CORTE AA'

ESCALA 1:50

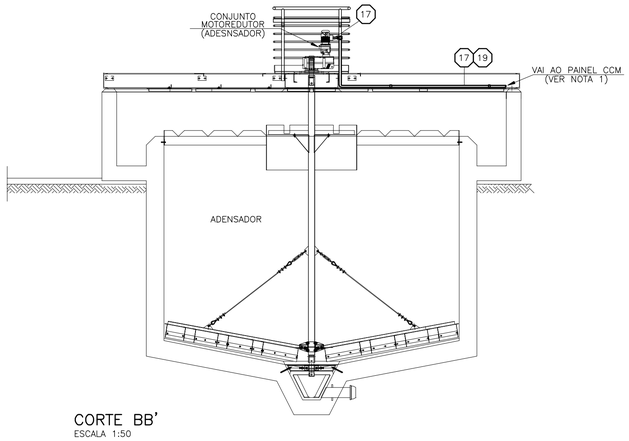

CORTE BB'

ESCALA 1:50

NOTA:

1. O ELETRODUTO DEVERÁ SER INSTALADO JUNTO AO "PASSADIÇO" DO ADENSADOR;
2. COTAS EM MILÍMETROS.

LISTA DE MATERIAIS – DISTRIBUIÇÃO ELÉTRICA GERAL

ITEM	DESCRIÇÃO DE MATERIAL	UN.	QTDE
1	CABO DE COBRE FLEXÍVEL #10,0mm², 0.6/1 kV, XLPE EPR/90°C, COR PRETA	m	90
2	CABO DE COBRE FLEXÍVEL #10,0mm², 0.6/1 kV, XLPE EPR/90°C, COR VERDE	m	30
3	CABO DE COBRE FLEXÍVEL #4,0mm², 0.6/1 kV, XLPE EPR/90°C, COR PRETA	m	90
4	CABO DE COBRE FLEXÍVEL #4,0mm², 0.6/1 kV, XLPE EPR/90°C, COR VERDE	m	30
5	CABO DE COBRE FLEXÍVEL #2,5mm², 0.6/1 kV, XLPE EPR/90°C, COR PRETA	m	120
6	CABO DE COBRE FLEXÍVEL #2,5mm², 0.6/1 kV, XLPE EPR/90°C, COR AZUL	m	40
7	CABO DE COBRE FLEXÍVEL #2,5mm², 750 V, PVC/70°C, COR PRETA	m	150
8	CABO DE COBRE FLEXÍVEL #2,5mm², 750 V, PVC/70°C, COR BRANCA	m	30
9	CABO DE COBRE FLEXÍVEL #2,5mm², 750 V, PVC/70°C, COR AZUL	m	50
10	CABO DE COBRE FLEXÍVEL #2,5mm², 750 V, PVC/70°C, COR VERDE	m	50
11	ELETRODUTO FLEXÍVEL CORRUGADO PEAD Ø1"	m	100
12	ELETRODUTO AÇO GALVANIZADO Ø1"	m	50
13	CURVA 90° AÇO GALVANIZADO Ø1"	pç	5
14	LUVA AÇO GALVANIZADO Ø1"	pç	20
15	CONECTOR FÊMEA FIXO DE AÇO GALVANIZADO	pç	4
16	CONECTOR MACHO GIRATÓRIO DE AÇO GALVANIZADO	pç	4
17	NIPLE CURTO DE AÇO GALVANIZADO	pç	4
18	ELETRODUTO FLEXÍVEL COM ALMA DE AÇO Ø1"	m	4
19	BUCHA E ARRUELA PARA ELETRODUTO Ø1"	pç	30
20	CONDULETE PARA ELETRODUTO Ø1"	pç	20
21	ABRAÇADEIRA TIPO COPO, Ø1"	pç	30
22	INTERRUPTOR MONOPOLAR 10A	pç	2
23	TOMADA 2P+T, PADRÃO BRASILEIRO, 10A	pç	6
24	LUMINÁRIA MODELO WYN-26 WETZEL 45° PARA LÂMPADA LED DE ATÉ 100W	pç	5
25	LÂMPADA LED BULBO 127V, 25W	pç	5
26	LUMINÁRIA DE EMERGÊNCIA, LÂMPADAS DE LED, 110-240V	pç	1

ESTE DESENHO É PROPRIEDADE DA COMPANHIA ESPÍRITO SANTENSE DE SANEAMENTO – CESAN E NÃO PODE SER COPIADO SEM SUA AUTORIZAÇÃO.

NÚMEROS	TÍTULOS
PRINCIPAIS DESENHOS DE REFERÊNCIA	

Nº	LOCAL	DISCRIMINAÇÃO	DES.	DIV.	GER.	DATA
0.B	GANEM	REVISÃO CONFORME SOLICITAÇÕES DA CESAN	FRANCO			MAI/21
0.A	GANEM	EMISSÃO INICIAL	FRANCO			FEV/21

REVISÃO

CANCELA E SUBSTITUI O DESENHO NÚMERO:

CANCELADO E SUBSTITUÍDO PELO DESENHO NÚMERO:

CENTRO DE DOCUMENTAÇÃO

RECEBIDO: __/__/__

Nº DOC.: _____ ASS.: _____

APROVAÇÃO CESAN:

ASS.: _____ MATR.: _____

UNID.: _____ DATA: __/__/__

ESTA APROVAÇÃO NÃO ISENTA A CONTRATADA DE SUAS RESPONSABILIDADES LEGAIS.

EMITENTE: GANEM Engenharia Ltda

PROJETADO:	COORDENADOR:
FRANCO QUELUCCI VALE	JULIO CESAR ALI GANEM
CREA: 026220/D REGIÃO: ES	CREA: 24918/D REGIÃO: MG
DESENHO: FRANCO	Nº DES. PROJETISTA:
DATA: FEV/21	

RESPONSÁVEL TÉCNICO: FRANCO QUELUCCI VALE

CREA: 026220/D REGIÃO: ES ART Nº: 0820210011501 DATA: 01/21

EMISSÃO CESAN	DATAS
PROJETADO:	
CREA:	
DESENHADO:	
VERIFICADO: E-DPE RENATO BERTOLDI SIMÕES	
DIVISÃO: E-DPO CARINA DA ROSS REZENDE	
GERÊNCIA: E-GPJ AMANDA CAMPAGNARO PEREIRA BRAGATTO	

CESAN

MUNICÍPIO: ANCHIETA | DISTRITO: IRIRI | BAIRRO: –

NOME DO EMPREENDIMENTO: AMPLIAÇÃO DO SISTEMA DE ABASTECIMENTO DE ÁGUA DE IRIRI

TÍTULO: SAA DE IRIRI – ESTAÇÃO DE TRATAMENTO DE ÁGUA
PROJETO ELÉTRICO
QUADROS DE CARGAS E CORTES

ESCALA:	FOLHA:	Nº CESAN	REV:
INDICADA	03/13	A-078-001-40-6-XX-0006	0.B